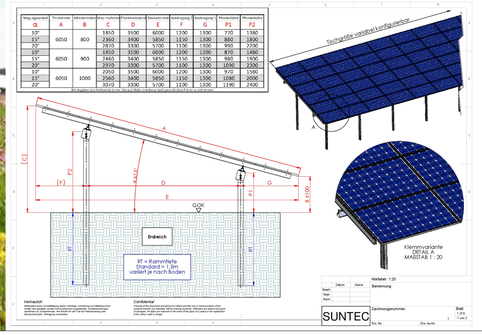

Neigungswinkel α	Tischbreite A	Modulbreite B	Reihe / Achsmaß C	Tischlänge D	Bodenfreiheit E	Rohrhöhe F	Rohrtiefe G	Pfostenlänge P1	Pfostenlänge P2
15°	6050	800	1850	3100	6000	1200	1300	710	1380
15°			2360	3400	5850	1100	1200	880	1800
20°			2870	3700	5700	1100	1300	690	2200
10°	6050	900	1950	3100	5600	1200	1300	870	1480
15°			2460	3400	5850	1100	1300	680	1900
20°			2970	3700	5700	1100	1300	1090	2300
10°	6050	1000	2050	3400	6000	1200	1300	970	1580
15°			2560	3400	5850	1100	1300	1080	2000
20°			3070	3700	5700	1100	1300	1190	2400

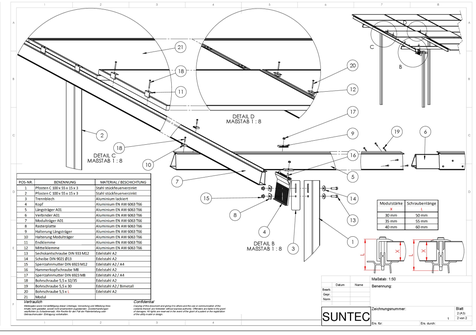

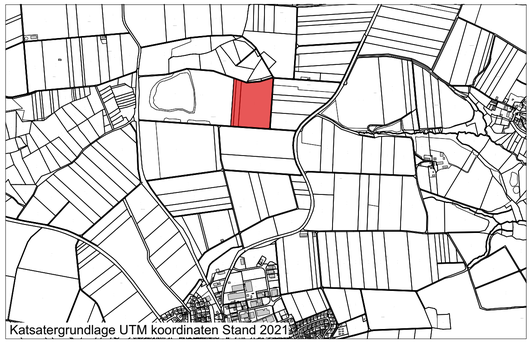

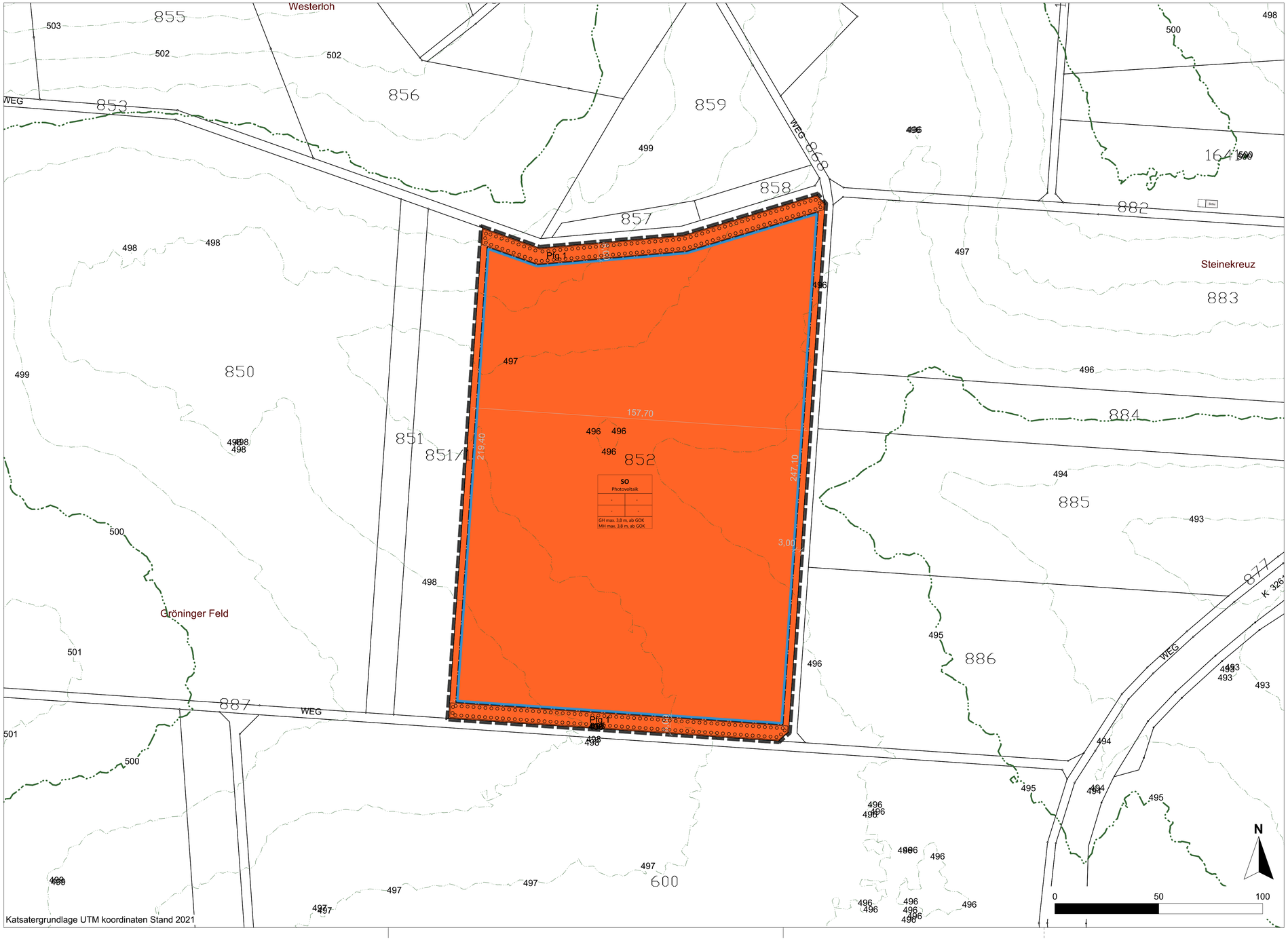

PLANZEICHENERKLÄRUNG

1. Art der baulichen Nutzung
(§ 9 Abs.1 Nr.1 BauGB; §§ 1 - 11 BauNVO)

SO — Sonstiges Sondergebiet: Photovoltaik (§ 11 Abs 2 BauNVO)

2. Bauweise und Baugrenze, Stellung der baulichen Anlagen
(§ 9 Abs.1 Nr.2 BauGB; § 23 BauNVO)

Baugrenze (§ 23 Abs. 1+3 BauNVO)
nicht überbaubare Grundstücksfläche
überbaubare Grundstücksfläche

3. Anpflanzung von Bäumen, Sträuchern und sonstiger Bepflanzung
(§ 9 Abs.1 Nr.25a BauGB)

Pflanzgebot 1- Feldhecke gemäß Textteil

5. Sonstige Planzeichen

Grenze des räumlichen Geltungsbereiches des Bebauungsplanes und der Örtlichen Bauvorschriften (§ 9 Abs. 7 BauGB)

6. Füllschema der Nutzungsschablone

Art der baulichen Nutzung	
GRZ	-
Bauweise	Dachform u. Dachneigung
Maximale Gebäudehöhe (GH), ab Geländeoberkannt (GOK) Maximale Modulhöhe (MH), ab Geländeoberkannt (GOK)	

Flächenbilanz

Sondergebiet	ca. 3,78 ha
überbaubare Fläche	*ca. 3,54 ha*
Fläche für den Ausgleich	ca. 0,26 ha
Plangebiet	ca. 3,94 ha

Gemeinde Schechingen

Bebauungsplan
"Solarpark Gröninger Feld"
Planteil

Entwurf zur öffentlichen Auslegung

Textteil liegt in gesonderter Ausfertigung vor

Maßstab: 1 : 1.000 / DIN A1

Bearbeiter: JR / AG / KH

Plan-Nr: 22.001

Datum: 24.03.2022

Änderungen:	
21.07.2022	

roosplan
Stadt- und Landschaftsplanung
Adenauerplatz 4 • 71522 Backnang
Tel. 07191 - 961 9190 • Fax 07191 - 961 9184
info@roosplan.de • www.roosplan.de

Ausfertigungsvermerk
Es wird hiermit bestätigt, dass der Inhalt der Satzung dieses Planteils mit den hierzu ergangenen Beschlüssen des Gemeinderats der Gemeinde Schechingen übereinstimmen.

Ausgefertigt!
Gemeinde, Datum

Bürgermeister