| Neigungswinkel α | Tischbreite A | Modulbreite B | Reihe / Tischhöhe C | Tischhöhe D | Reihenabstand E | Anfahrsicherung F | Anfahrsicherung G | Pfostenabstand P1 | Pfostenabstand P2 |
|---|---|---|---|---|---|---|---|---|---|
| 10° | 6050 | 800 | 1850 | 3100 | 6000 | 1200 | 1300 | 710 | 1380 |
| 11° | | | 2360 | 3400 | 5850 | 1150 | 1300 | 880 | 1800 |
| 12° | | | 2870 | 3700 | 5700 | 1150 | 1300 | 690 | 2200 |
| 13° | 6050 | 900 | 1950 | 3100 | 6000 | 1200 | 1300 | 870 | 1480 |
| 14° | | | 2465 | 3400 | 5850 | 1150 | 1300 | 680 | 1900 |
| 20° | | | 2910 | 3300 | 5700 | 1100 | 1300 | 1090 | 2300 |
| 12° | 6050 | 1000 | 2090 | 3100 | 6000 | 1200 | 1300 | 910 | 1580 |
| 13° | | | 2560 | 3400 | 5850 | 1150 | 1300 | 1080 | 2000 |
| 20° | | | 3010 | 3300 | 5700 | 1100 | 1300 | 1190 | 2500 |

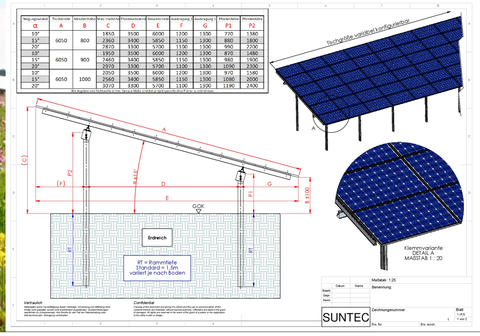


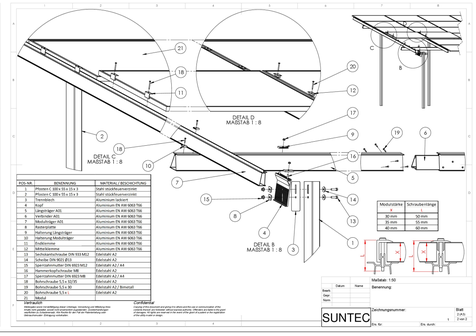

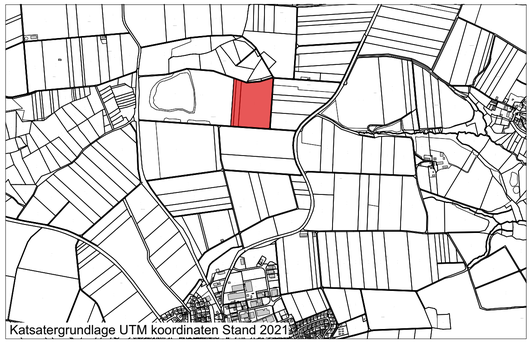

## PLANZEICHENERKLÄRUNG

1. Art der baulichen Nutzung
(§ 9 Abs.1 Nr.1 BauGB; §§ 1 - 11 BauNVO)

SO — Sonstiges Sondergebiet: Solarpark (§ 11 BauNVO)

2. Bauweise und Baugrenze, Stellung der baulichen Anlagen
(§ 9 Abs.1 Nr.2 BauGB; § 23 BauNVO)

Baugrenze (§ 23 Abs. 1+3 BauNVO)
nicht überbaubare Grundstücksfläche
überbaubare Grundstücksfläche

FD — Dachformen (§74 LBO): FD - Flachdach
Dachneigung: siehe Planeinschrieb

3. Planungen, Nutzungsregelungen, Maßnahmen und Flächen für Maßnahmen zum Schutz, zur Pflege und zur Entwicklung von Boden, Natur und Landschaft
(§ 9 Abs. 1 Nr. 20 BauGB)

Umgrenzung von Flächen für Maßnahmen zum Schutz, zur Pflege und zur Entwicklung von Natur und Landschaft

4. Anpflanzung und Bindung von Bäumen, Sträuchern und sonstiger Bepflanzung (§ 9 Abs. 1 Nr. 25a BauGB)

PFL 1 — Pflanzgebot gem. Pflanzenliste 1
(§ 9 Abs.1 Nr.25a BauGB)

PFL 2 — Pflanzgebot gem. Pflanzenliste 2
(§ 9 Abs.1 Nr.25a BauGB)

PFL 3 — Pflanzgebot gem. Pflanzenliste 3
(§ 9 Abs.1 Nr.25a BauGB)

5. Sonstige Planzeichen

Grenze des räumlichen Geltungsbereiches des Bebauungsplanes und der Örtlichen Bauvorschriften
(§ 9 Abs. 7 BauGB)

6. Füllschema der Nutzungsschablone

| Art der baulichen Nutzung | |
|---|---|
| GRZ | - |
| Bauweise | Dachform u. Dachneigung |
| Maximale Gebäudehöhe (GH)<br>Maximale Modulhöhe (MH) | |

### Flächenbilanz

| | |
|---|---|
| Sondergebiet | ca. 3,78 ha |
| *überbaubare Fläche* | *ca. 3,54 ha* |
| Fläche für den Ausgleich | ca. 0,16 ha |
| Plangebiet | ca. 3,94 ha |

**Gemeinde Schechingen**

Vorhabenbezogener Bebauungsplan
**"Solarpark Gröninger Feld"**

**Vorentwurf für die frühzeitige Beteiligung**

Textteil liegt in gesonderter Ausfertigung vor

Maßstab: 1 : 1.000 / DIN A1

Bearbeiter: JR / AG / KH

Plan-Nr: 22.001

Datum: 24.03.2022

Änderungen:


roosplan
Stadt- und Landschaftsplanung
Adenauerplatz 4 • 71522 Backnang
Tel. 07191 - 961 9190 • Fax 07191 - 961 9184
info@roosplan.de • www.roosplan.de


**Ausfertigungsvermerk**
Es wird hiermit bestätigt, dass der Inhalt der Satzung dieses Planes sowie die schriftliche Festsetzungen mit den hierzu ergangenen Beschlüssen des Gemeinderats der Gemeinde Schechingen übereinstimmen.

Ausgefertigt!
Gemeinde, Datum

Bürgermeister